roba

Sandkasten / Sandpit

mit aufklappbarer Sitzbank und Spielwannen

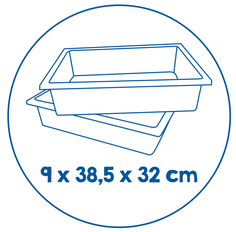

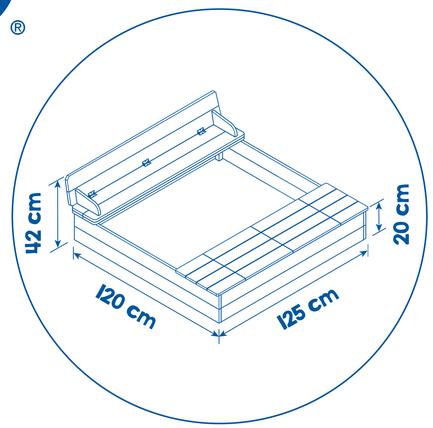

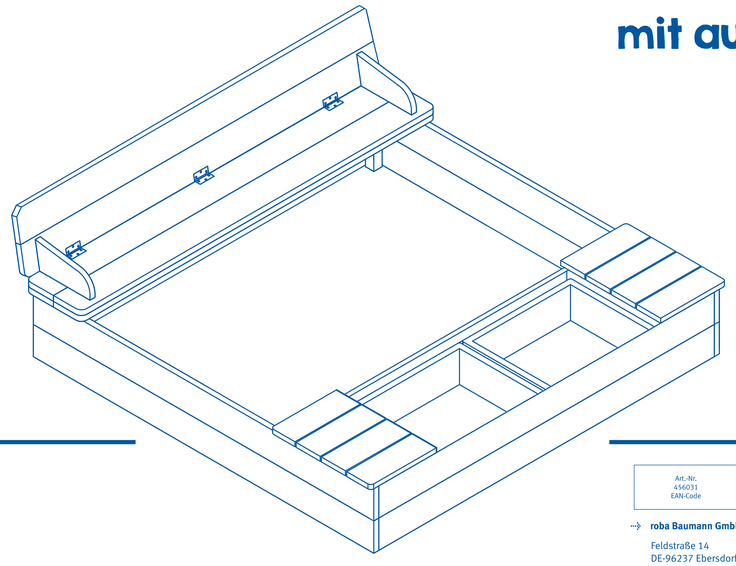

Bac à sable
Arenero
Sabbiera
Zandbak
Sandkasse

Sandlåda
Piaskownica
Pískovna
Песочница
Kum havuzu

EN 71-1 : 2014+A1:2018 Developed & produced

12+ Monate/Months/Mois/Mesi

max 80 kg

Art.-Nr.
456031
EAN-Code

roba Baumann GmbH
Feldstraße 14
DE-96237 Ebersdorf

roba SERVICE
www.roba-kids.com
service@roba-kids.com

www.roba-kids.com

- Creating kids worlds since 1927
- German designed products
- Ethically made in China
- Responsible family-run company

roba

Sandkasten / Sandpit

mit aufklappbarer Sitzbank und Spielwannen

Bac à sable
Arenero
Sabbiera
Zandbak
Sandkasse

Sandlåda
Piaskownica
Pískovna
Песочница
Kum havuzu

DÉMOLLAGE AVANT ET A DÉMONTAGE ÉVITER DE TRI

PE POLYÉTHYLÈNE

PP POLYPROPYLÈNE

Veuillez le déposer dans un conteneur

Art.-Nr.
456031
EAN-Code

CE

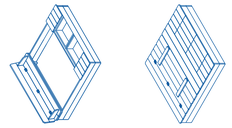

1360 x 480 x 240 mm

roba

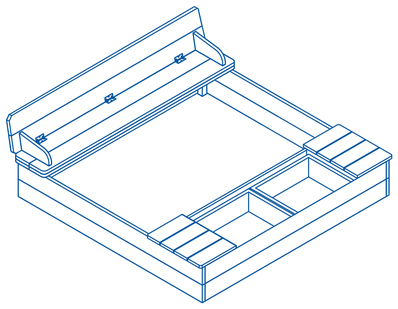

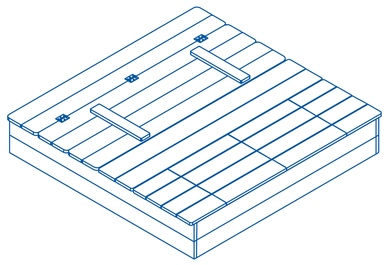

Sandkasten / Sandpit

mit aufklappbarer Sitzbank und Spielwannen